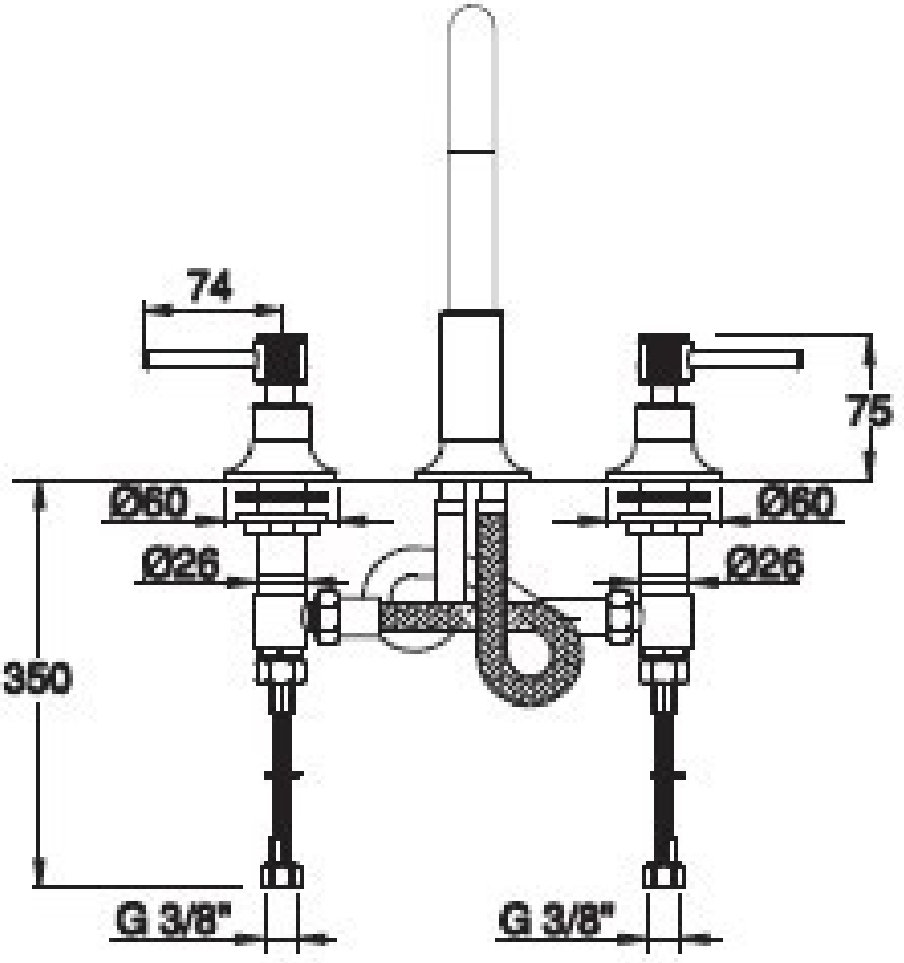
74
75
Ø60
Ø60
Ø26
Ø26
350
G 3/8"
G 3/8"

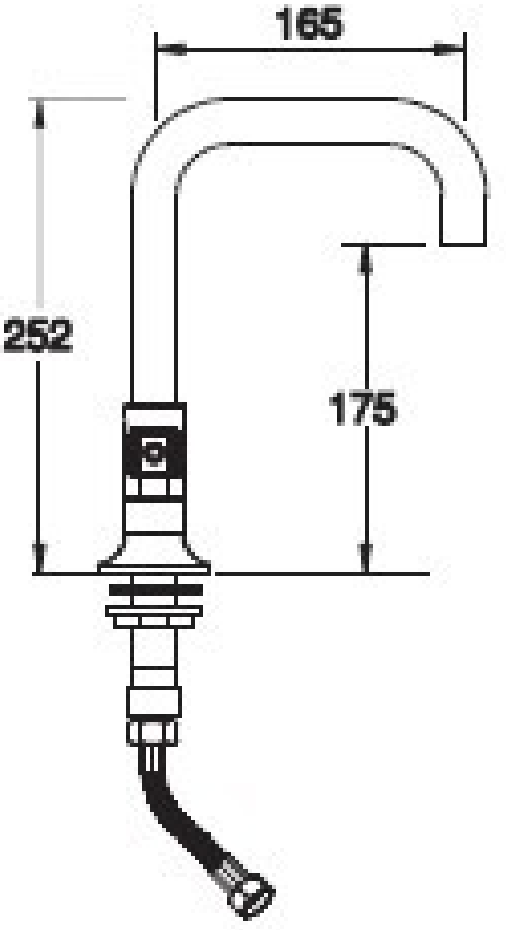
165
252
175